ATCHALAPARTA

CONTES, PERCUSSIONS ET CHANTS VENUS D'ESPAGNE

Cantaro

FICHE TECHNIQUE

ARTISTE SEUL

LE SPECTACLE

. Tranche d'âge : *tout public*
. Jauge : *100 maximum*
. Durée : *50 min*

ACCUEIL ARTISTE

. Repas et hébergement : *cf contrat*
. Une loge chauffée avec portant, point d'eau et café

MONTAGE / DÉMONTAGE

. Une entrée proche du plateau pour décharger
. Temps de montage / démontage : 1h30

SON

. Acoustique

LUMIÈRE

. *Nous amenons le matériel*

PLATEAU

. Représentation en extérieur possible *(nous contacter)*
. Fond noir *(si possible)*

. <u>Espace de jeu idéal</u> :
5,5 m d'ouverture et 3 m de profondeur
+ 1 m de chaque côté pour les éclairages

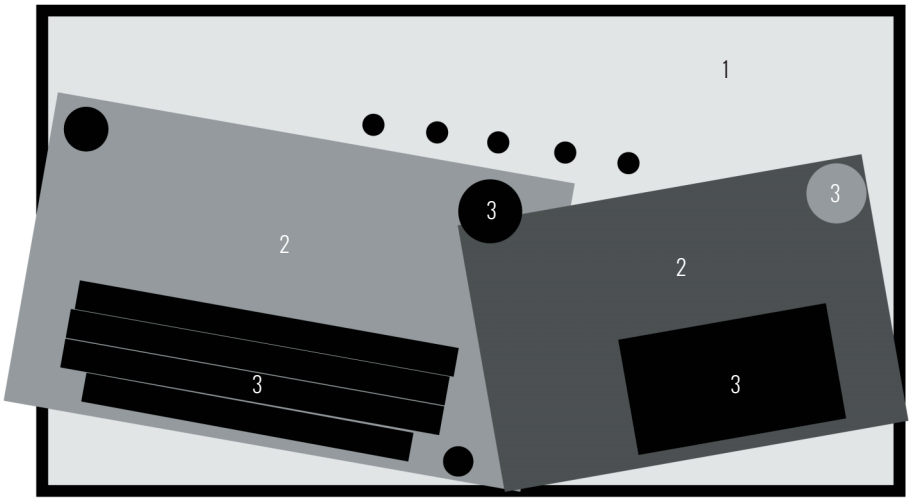

1 - espace scénique
2 - tapis
3 - instruments/objets

Cantaro
43 rue Principale
67320 SCHOENBOURG
07 49 00 06 87
compagnie.cantaro@gmail.com
www.compagnie-cantaro.fr

ATCHALAPARTA

CONTES, PERCUSSIONS ET CHANTS VENUS D'ESPAGNE

Cantaro

FICHE TECHNIQUE

ARTISTE + RÉGISSEUR SALLE

LE SPECTACLE

. Tranche d'âge : *tout public*
. Jauge : *100 maximum*
. Durée : *50 min*

ACCUEIL ARTISTE

. Repas et hébergement : *cf contrat*
. Une loge chauffée avec portant, point d'eau et café

MONTAGE / DÉMONTAGE

. Une entrée proche du plateau pour décharger
. Temps de montage / démontage : 1h30

SON

. Micro serre-tête sans fil à prévoir

LUMIÈRE

. Faces et contres froids sur deux lignes graduées

PLATEAU

. Représentation en extérieur possible *(nous contacter)*
. Fond noir *(si possible)*

. Espace de jeu idéal :
5,5 m d'ouverture et 3 m de profondeur

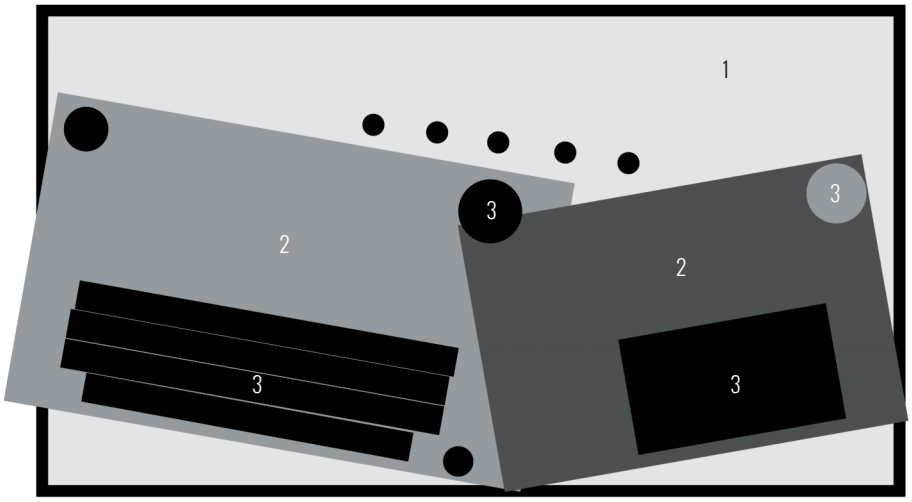

1 - espace scénique
2 - tapis
3 - instruments/objets

Cantaro
43 rue Principale
67320 SCHOENBOURG
07 49 00 06 87
compagnie.cantaro@gmail.com
www.compagnie-cantaro.fr